Electrolux PROFESSIONAL

Servicewagens
Verrijdbare spoelbak, 220 liter

ARTIKEL

MODEL

NAAM

SIS

AIA



361268 (SSTR08) Verrijdbare spoelbak, 220 liter

Omschrijving

Product Nr.

Verrijdbare spoelbak met afgeronde hoeken en omgezette bovenrand, vervaardigd van roestvrijstaal AISI304. De spoelbak met inwendige afmetingen van 800x600x475 mm. Afvoerafsluiter met kogelkraan en draaihandel. 4 zwenkwielen Ø125 mm, 2 met rem.

Uitvoering

- Frame van roestvrijstalen buis 25 mm, volledig gelast.
- De spoelbak is 802x602x475 mm groot.
- Model voorzien van een afvoerkraan met draaihendel.
- Vier zwenkwielen Ø125 mm, waarvan 2 met rem, voorzien van kunststof bumpers.

Constructie

- Volledig van roestvrijstaal 1.4301 (AISI304).

Goedkeuring

Servicewagens
Verrijdbare spoelbak, 220 liter

Front aanzicht

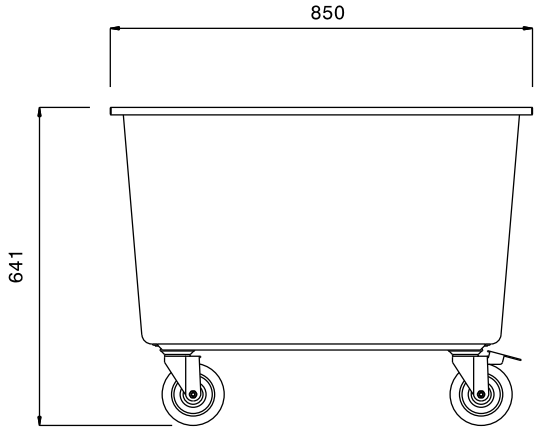

Zij aanzicht

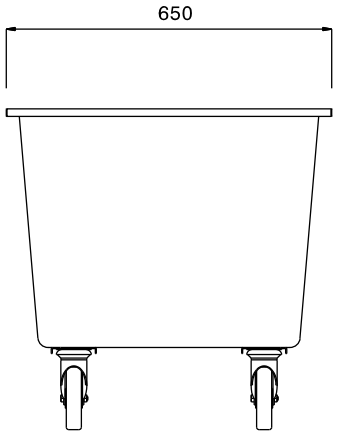

D = Afvoer

Boven aanzicht

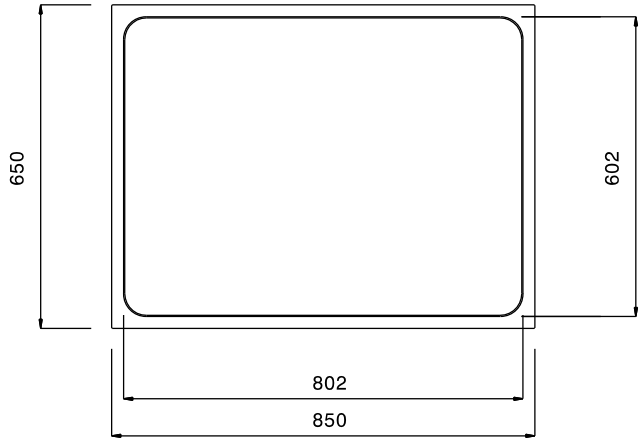

Algemene gegevens

Externe afmetingen, lengte 361268 (SSTR08)	850 mm
Externe afmetingen, breedte	650 mm
Externe afmetingen, hoogte	641 mm
Wiel materiaal	Verzinkt
Wiel diameter	Ø 125
Gewicht, netto	30 kg

Het bedrijf behoudt het recht de producten te modificeren zonder voorafgaande melding.